Kalibrasyon Sertifikalı

made in germany

JUWEL SCHRAUBTECHNIK I EB

Çok Fonksiyonlu Elektrikli Tork Anahtarları - [150 - 5.000 N.m]

Multifuntional Electronic Torque Wrenches - [150 - 5.000 N.m]

- Torklama hassasiyeti ±%3.5
- Kapasite aralığı **150 - 5.000 N.m**
- Sıkma ve sökmeye uygun teknik tasarım
- 2 vitesli tasarım, hızlı ve yavaş torklama
- Analog ayar paneli ile 200 farklı tork ayarı
- Ayarlanan tork değerine ulaştığında durur
- Kabza kısmı 360° derece serbestçe döner
- Juwel fabrika kalibrasyon belgesiyle sevk edilir
- Türkiye'de yedek parça ve kalibrasyon hizmeti

- *Accuracy up to ±3.5% with cut off system*
- *Tightening & loosening capacity up to 5.000 Nm*
- *Analog control with 200 different torque settings*
- *Tool stops when selected torque value reached*
- *2 speed gear mechanism for slow & fast operations*
- *Supplied with a Juwel house calibration certificate.*
- *Both 220 and 110 volt operation power available*
- *Freely rototable gearbox enables ergonomic use*
- *Technichal support & calibration service in Turkey*
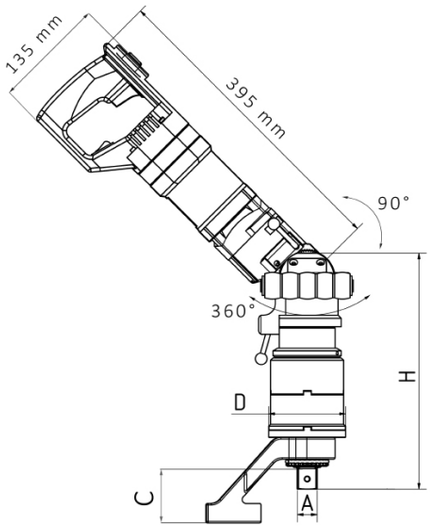
Parça *Part*	Tork Aralığı *Torque Range*	Kare Sürücü (A) *Square Drive*	Devir Hızı *Idle Speed*	Ölçüler (mm) *Sizes*			Ağırlık *Weight*
No.	**N.m**	**inch**	**Devir/dak.**	**H**	**C**	**D**	**kg**
TESM-85	150 - 850	3/4"-1"	16	265-275	55-75	99	11.6
TESM-105	280 - 1200	1"	14	275	75	99	11.6
TESM-245	360 - 2500	1.1/2"	10	305	75	99	15.2
TESM-355	360 - 3500	1.1/2"	9	315	95	99	18.0
TESM-505	700 - 5000	1.1/2"	3	365	95	99	20.2