Wälzwagen – Die Robusten – Komplett-Transportsätze

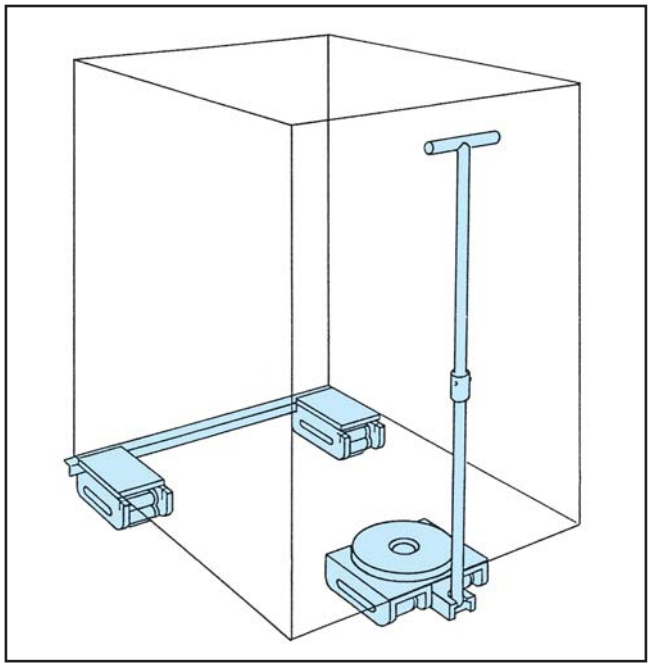

Anwendungsbereich:

- Wer Höhe sparen, Sicherheit beim Transport gewinnen und nicht viel zusammensetzen will, der liegt mit Herkules richtig.
- **Herkules transportiert Werkzeugmaschinen leichter und sicherer:** die Rollendurchmesser betragen 24 und 30 mm, der Drehteller ist größer als bei den Drehschemeln.
- Ein lose gelieferter Zwillingswälzwagen macht Herkules auch ideal für Transporte mit Vierpunktauflage.

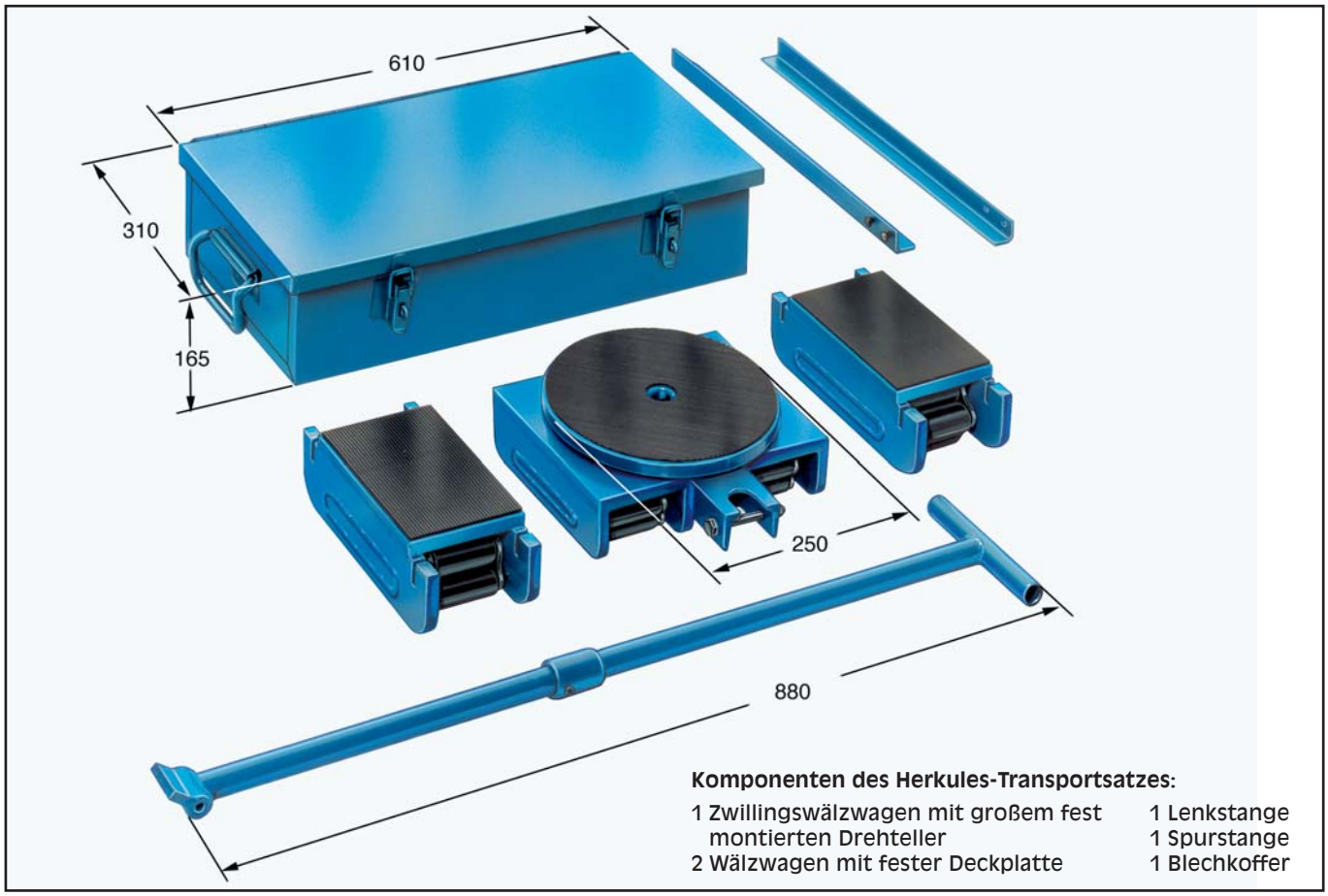

Komponenten des Herkules-Transportsatzes:

1 Zwillingswälzwagen mit großem fest montierten Drehteller
2 Wälzwagen mit fester Deckplatte
1 Lenkstange
1 Spurstange
1 Blechkoffer

Baureihe Herkules

Mod.	Rollen Ø Z	Rollen Ø E	Länge Auflage	Breite Auflage	Gesamt-höhe	Drehteller Ø	Tragkraft p. Satz kN	Gewicht p. Satz kg			
Herkules	30	24	200	130	110	250	350	68			

Alle Abmessungen in mm