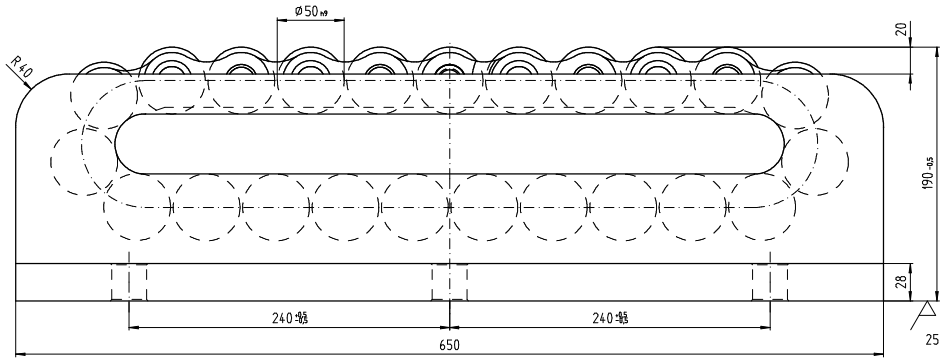

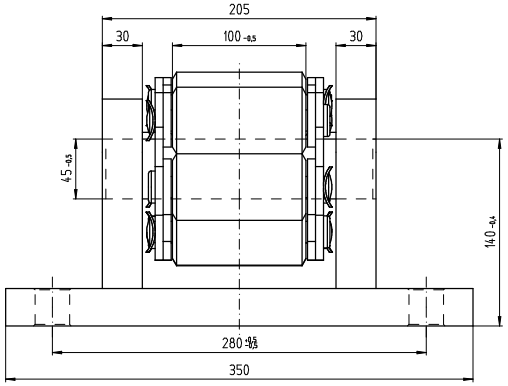

23 rollers
9 rollers under stress

This model has a "S 60°" guidance in the central bridge for the roller chain.

The load carrying area is hardened and grinded.

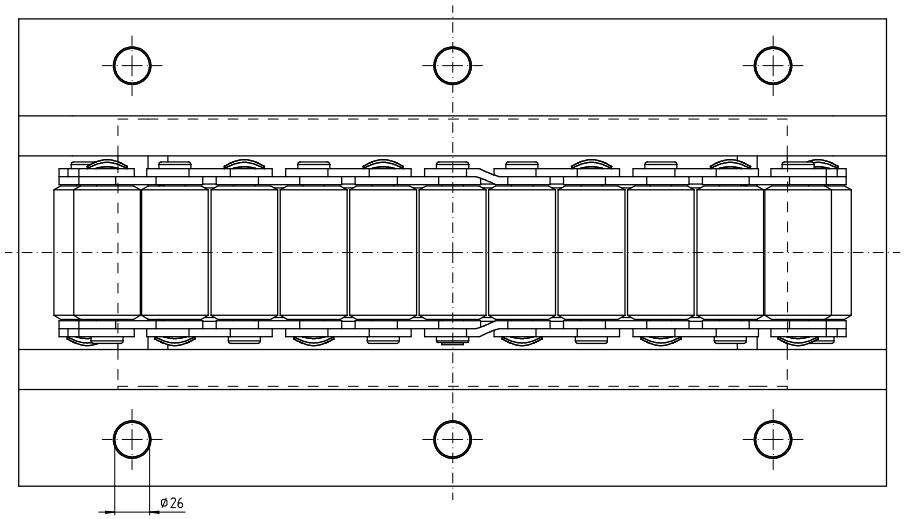

Capacity of Load:vertical max. 1500 kN

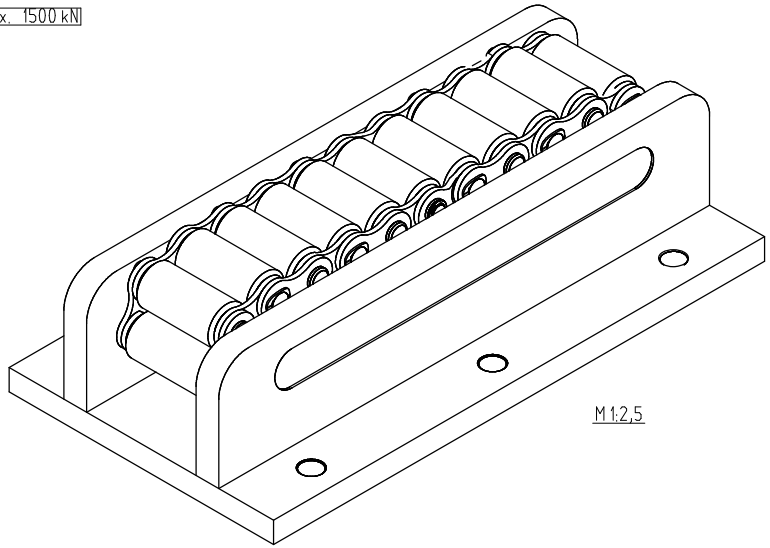

Für diese Unterlage behalten wir uns alle Rechte vor, auch für den Fall der Patenterteilung oder Gebrauchsmustereintragung. Sie darf ohne unsere vorherige schriftliche Zustimmung weder vervielfältigt noch sonstwie benutzt, nach Dritten zugänglich gemacht werden.

This document is our property for which we reserve all rights, including those relating to patents or registered designs. It must not be reproduced or used otherwise or made available to any third party without our prior permission in writing.

Verwendungsbereich	Zul. Abweichung	Oberfläche	Maßstab 1:2 / 1:2,5 — Gewicht 168 kg
			Werkstoff, Halbzeug — Rohteil-Nr. — Modell- oder Gesenk-Nr.: 1EAG000
	Datum / Name		Benennung
	Bearb.: 28.01.16 Börkey		Roller Skate Mod. Vv AS-H-50CrV4
	Gepr.:		
	Norm:		
	BÖRKEY GmbH D-58089 Hagen		Zeichnungsnummer: 55-5-0134 — Blatt / Bl.
Zust. / Änderung / Datum / Norm	Urspr.		Ers. f.: — Ers. d.: