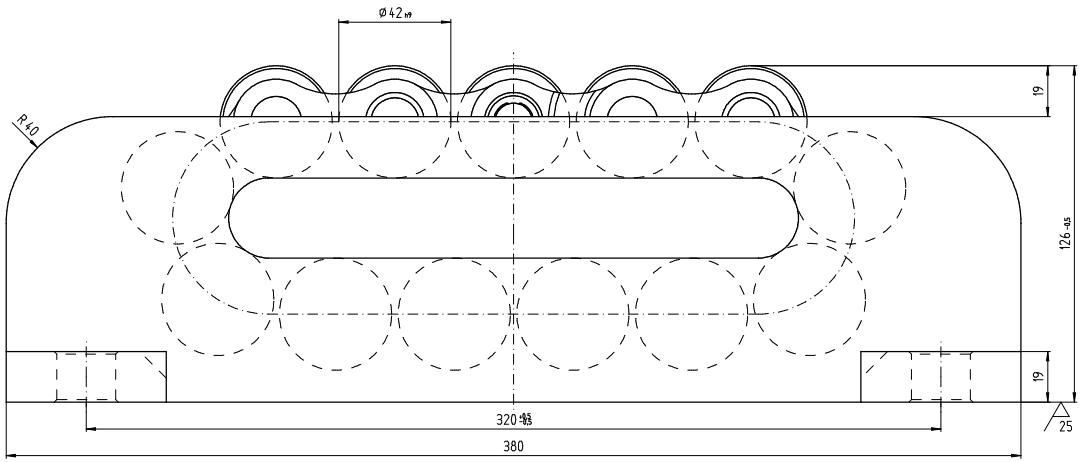

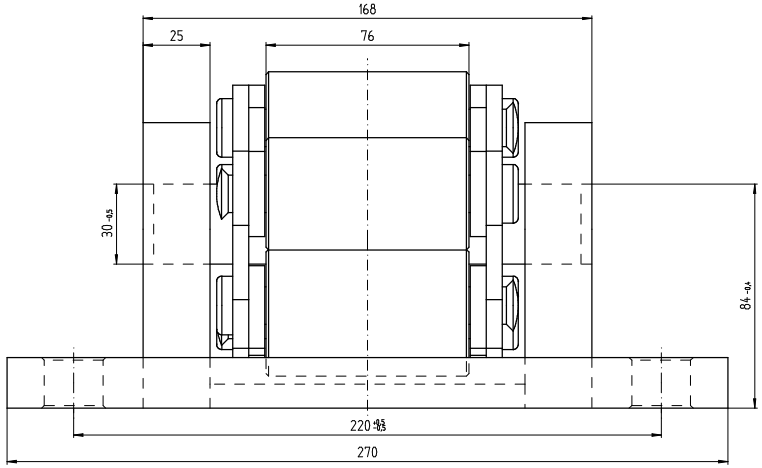

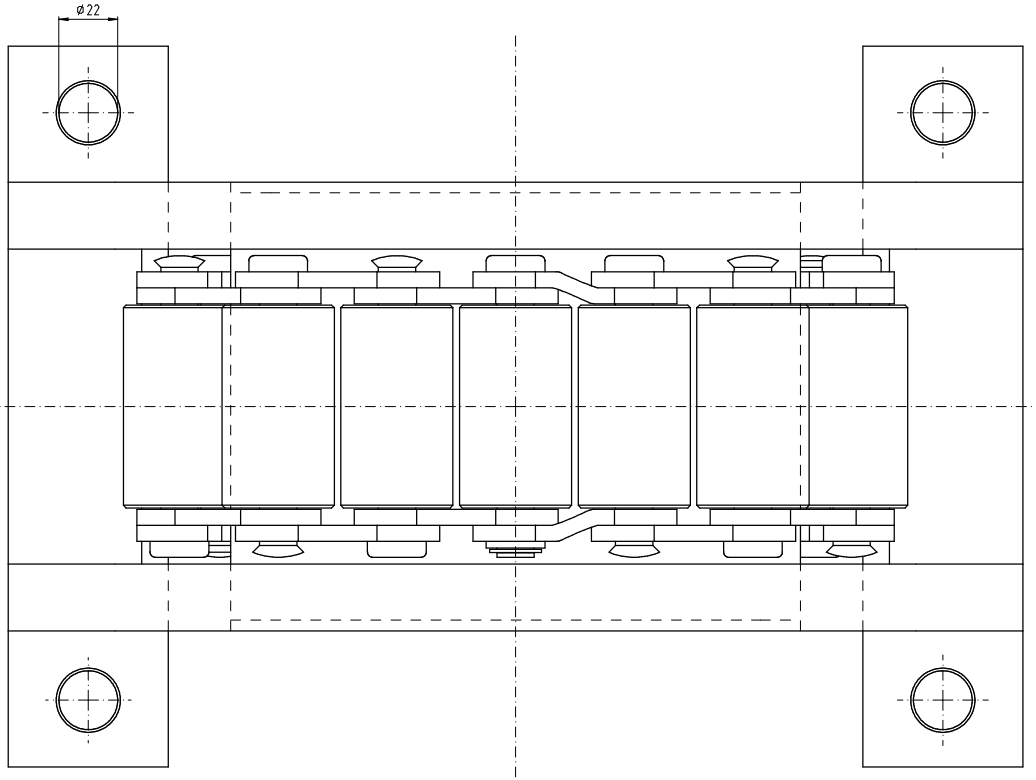

13 Rollen
4 tragende Rollen

TRAGKRAFT: max. 600 kN

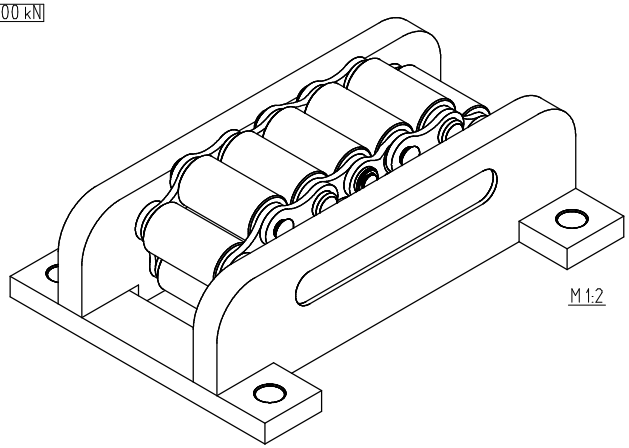

M 1:2

Für diese Unterlage behalten wir uns alle Rechte vor, auch für den Fall der Patenterteilung oder Gebrauchsmustereintragung. Sie darf ohne unsere vorherige schriftliche Zustimmung weder vervielfältigt noch sonst wie benutzt, noch Dritten zugänglich gemacht werden.

This document is our property for which we reserve all rights, including those relating to patents or registered designs. It must not be reproduced or used otherwise or made available to any third party without our prior permission in writing.

Verwendungsbereich	Zul. Abweichung	Oberfläche	Maßstab 1:1 / 1:2	Gewicht 36,5 kg	
			Werkstoff, Halbzeug		
			Richtteil-Nr.		
			Modell- oder Gesenk-Nr.		
	Datum	Name	Benennung		
	Bearb. 06.03.14	Börkey	Wälzwagen		
	Gepr.		Baureihe: IV B		
	Norm		Serienausführung		
			Zeichnungsnummer		Blatt
BÖRKEY GmbH D-58089 Hagen			55-4-0118		Bl.
Zust. Änderung Datum Nam.	Urspr.		Ers. f.:	Ers. d.:	