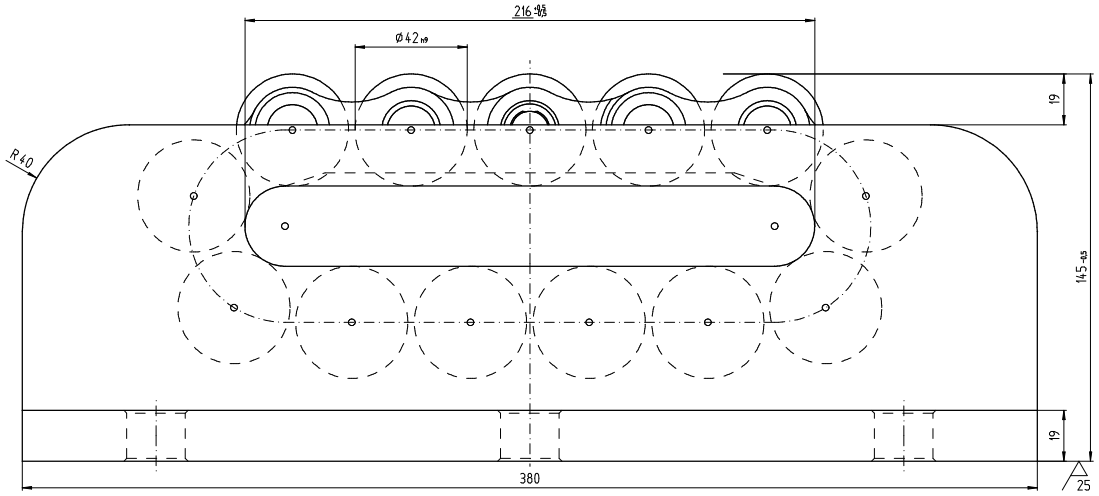

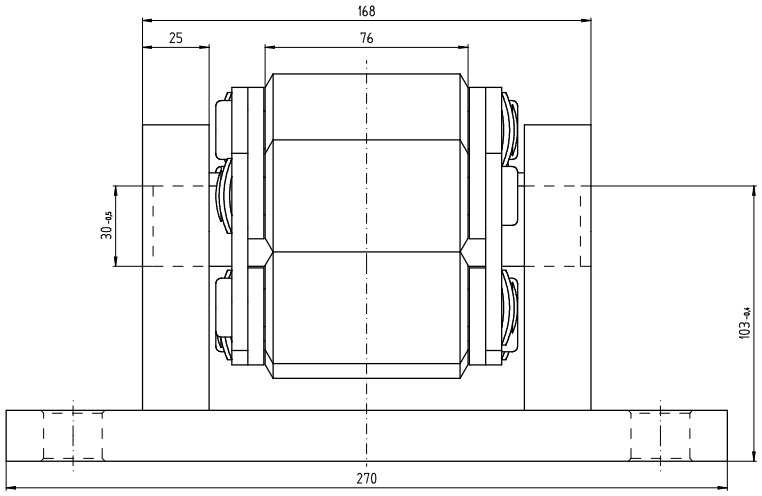

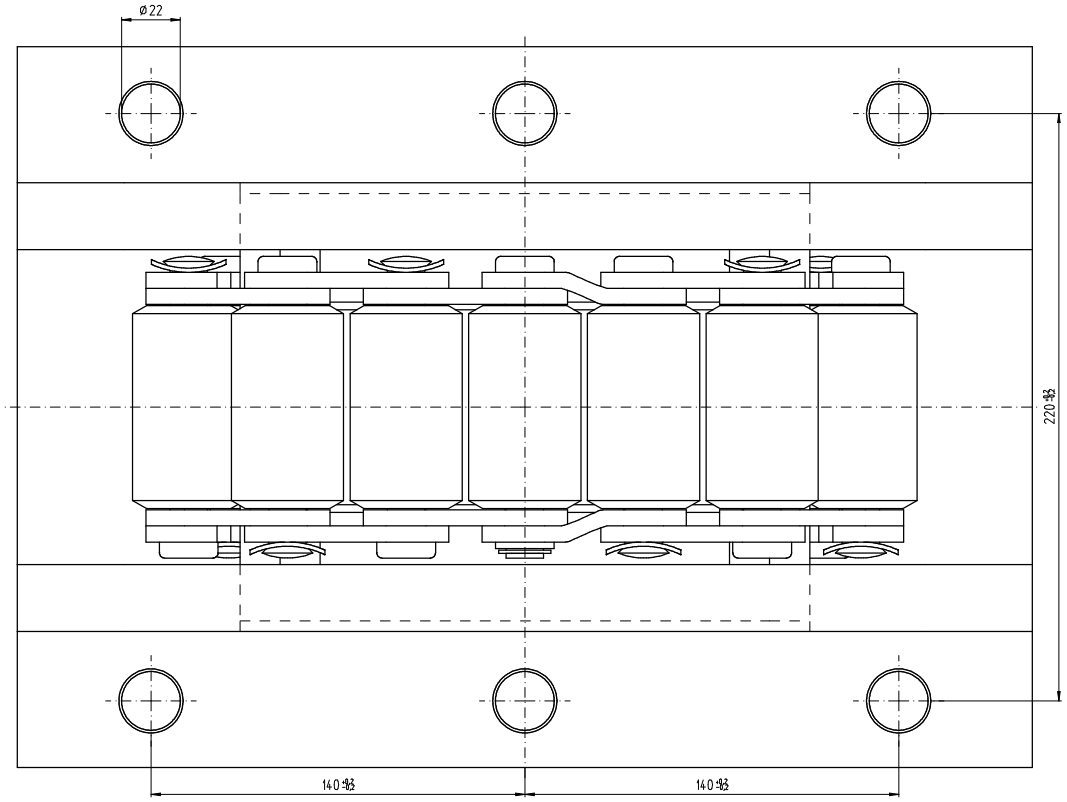

13 Rollen
4 tragende Rollen

Rollenkettenführung "S" (60°) am Mittelsteg

Lauffläche des Mittelsteges gehärtet
und geschliffen

TRAGKRAFT: max. 600 kN

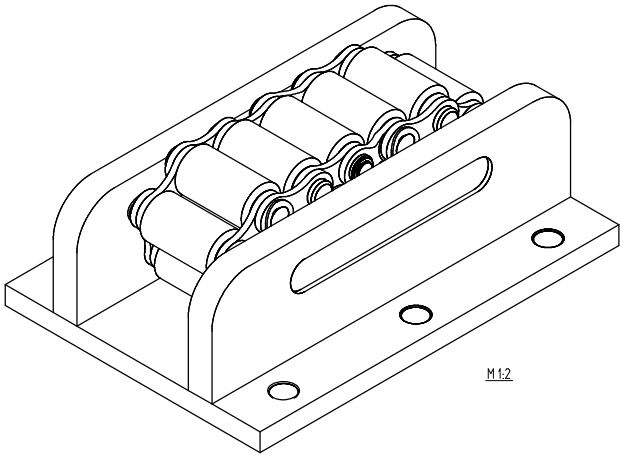

M 1:2

Für diese Unterlage behalten wir uns alle Rechte vor, auch für den Fall der Patenterteilung oder Gebrauchsmustereintragung. Sie darf ohne unsere vorherige schriftliche Zustimmung weder vervielfältigt noch sonst wie benutzt, noch Dritten zugänglich gemacht werden.

This document is our property for which we reserve all rights, including those relating to patents or registered designs. It must not be reproduced or used otherwise or made available to any third party without our prior permission in writing.

Verwendungsbereich				Zul. Abweichung		Oberfläche	Maßstab 1:1 / 1:2		Gewicht 51 kg
							Werkstoff, Halbzeug Rohteil-Nr. Modell- oder Gesenk-Nr.		
					Datum	Name	Benennung		
				Bearb.	27.09.2011	Diekmann	Wälzwagen Baureihe: IV AS-H-50CrV4		
				Gepr.					
				Norm					
				BÖRKEY GmbH D-58089 Hagen			Zeichnungsnummer 55-4-0106		Blatt Bl.
Zust.	Änderung	Datum	Nam.	Urspr.			Ers. f.:		Ers. d.: